Baseline

Řada NVR H2D

Síťové videorekordéry s HDMI výstupem 4K, až 16 PoE porty a podporou 2 HDD vyměnitelných za provozu



Dvojnásobné úložiště. Dvojnásobná jistota.

Síťové videorekordéry Ajax integrují videozařízení Ajax a IP kamery třetích stran do jednoho ekosystému. Rekordéry řady NVR H2D podporují dva HDD vyměnitelné za provozu – ideální pro objekty vyžadující rozsáhlejší archiv a spolehlivé zálohování dat. Modely vybavené PoE[1] porty mohou přímo připojit a napájet až 16 IP kamer. Systém se přizpůsobí konkrétním potřebám dohledu: video lze spravovat vzdáleně v aplikacích Ajax nebo lokálně pomocí vestavěného VMS.

Poznejte řadu NVR H2D

Varianty produktu	Podpora HDD	Kanály	PoE	HDMI	Ethernet	USB
NVR H2DAC (8-ch)	2	8	✖	4K	až 1 Gbps	3 × 2.0
NVR H2DAC (16-ch)	2	16	✖	4K	až 1 Gbps	3 × 2.0
NVR H2D8PAC (8-ch)	2	8	8	4K	až 1 Gbps	3 × 2.0
NVR H2D16PAC (16-ch)	2	16	16	4K	až 1 Gbps	3 × 2.0

Flexibilní videodohled pro jakýkoli rozsah a scénář

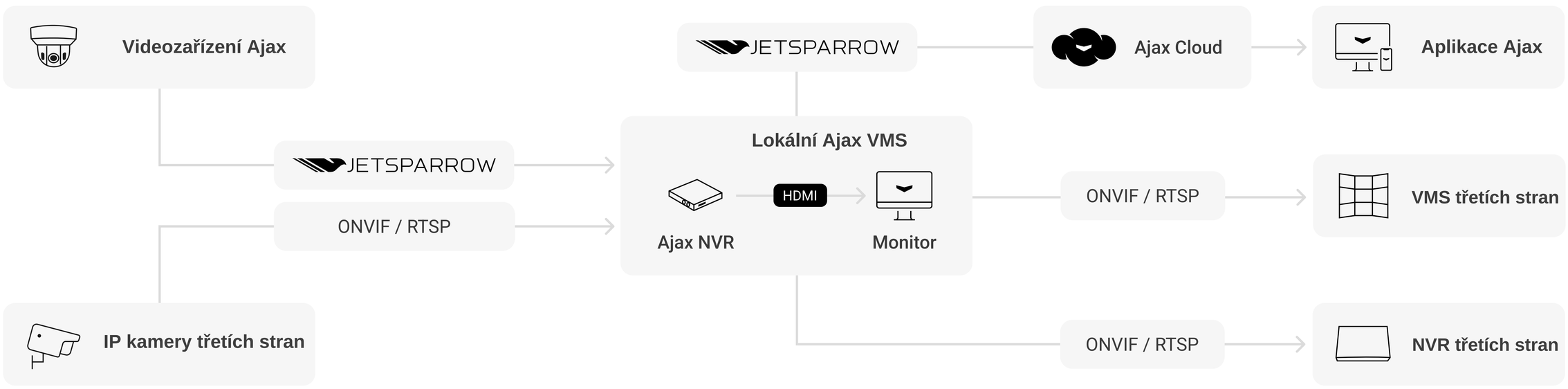

Nepřetržitý záznam bez servisních přestávek

Všechna zařízení řady NVR H2D zajišťují nepřetržité nahrávání i během údržby. Podporují výměnu disků za provozu (hot-swap), takže nainstalované HDD lze kdykoli vyměnit bez vypnutí rekordéru.

Úplný záznam událostí díky nahrávání na dva disky

Řada NVR H2D nabízí dva režimy nahrávání pro zvýšení odolnosti systému. Oba minimalizují riziko ztráty dat při selhání jednoho disku a zachovávají dostatečný kontext zaznamenaných událostí.

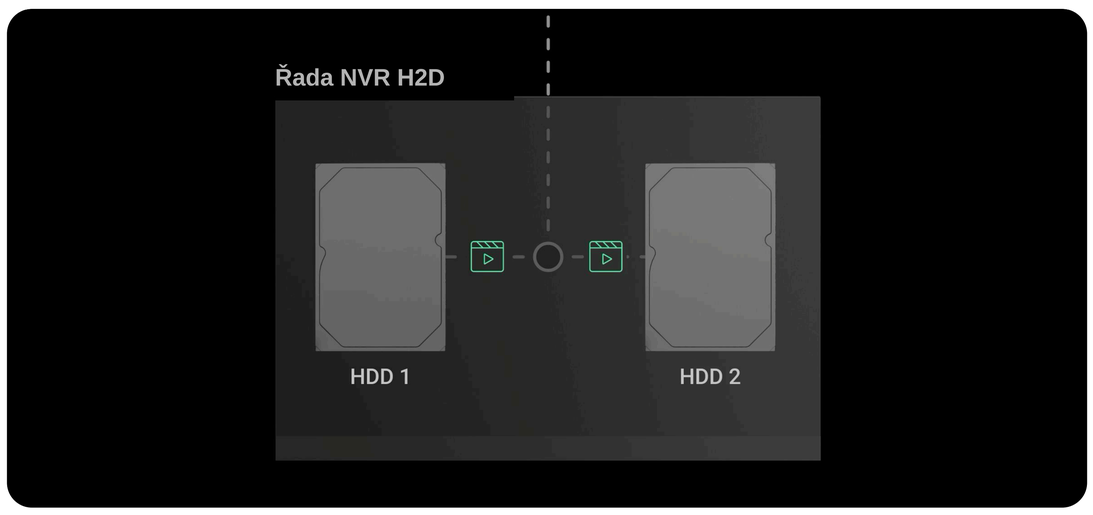

Redundantní režim

Záznam se duplikuje na oba pevné disky a vytváří tak úplnou zálohu.

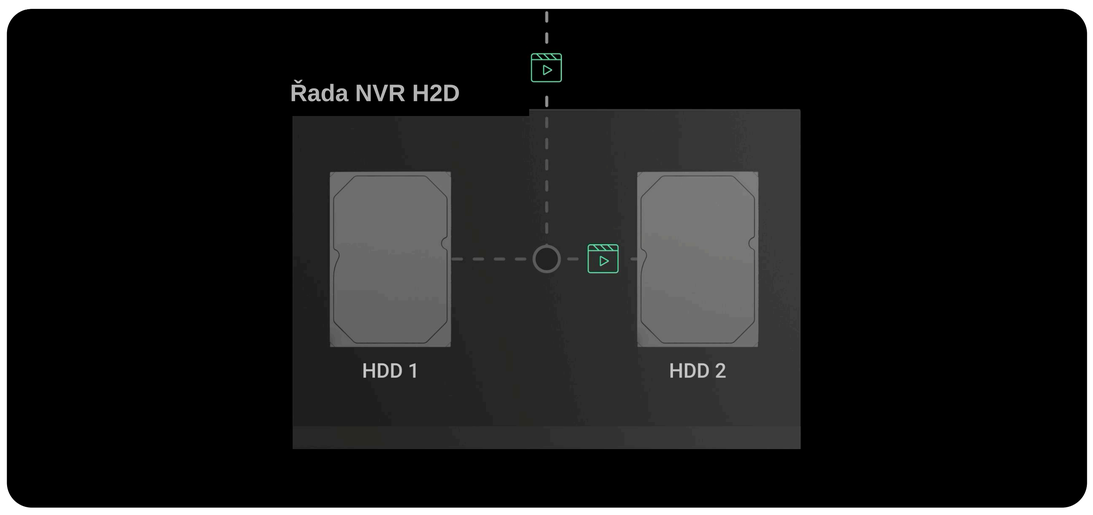

Režim Split

Záznam se střídavě ukládá ve stejných segmentech na oba disky, čímž optimalizuje kapacitu úložiště a rovnoměrně zatěžuje HDD.

Lokální správa videa

- Videodohled na místě bez připojení k internetu[2]
- Lokální správa videa a přístup k archivu
- Přizpůsobitelná virtuální videostěna a režim prezentace
- HDMI port 4K pro připojení monitoru
- Tři USB 2.0 porty pro klávesnici, myš nebo flash disk

Vzdálená správa v aplikacích Ajax

- Vlastní technologie JetSparrow pro okamžitý šifrovaný přenos videa a plynulou navigaci v archivu
- Synchronizace archivu s událostmi zabezpečovacího systému
- Vizuální ověření poplachů ve vysokém rozlišení pomocí video scénářů
- Okamžitý přechod z oznámení na lokálně uložené videozáznamy
- Rychlá navigace v archivu pomocí časové osy událostí, kalendáře a vyhledávacích filtrů

Spolehlivé zabezpečení bez kompromisů v soukromí

- Videostreamy šifrované pomocí TLS
- Přístup k videu pod kontrolou uživatele
- Ověřování kamer bez hesla
- Bezpečný export videa s ověřením digitálního podpisu
- Víceúrovňová ochrana účtu: přístupové kódy, biometrie a dvoufaktorové ověřování
- Kontrola relací pro vyšší bezpečnost účtu
- Výhradní přístup vlastníka k obsahu uloženému na discích
- Soulad s NDAA

Snadná instalace a údržba

- PoE porty pro snadné připojení kamer
- Možnost montáže do racku pomocí připravené sady
- Přidání do systému Ajax pomocí QR kódu
- Vzdálené ovládání a konfigurace v aplikacích Ajax
- Nastavitelné zóny detekce pohybu připojených kamer
- Shoda s ONVIF® Profile G a S
- Podpora RTSP
- Automatické vyhledávání kamer v lokální síti
- Podpora dvou HDD vyměnitelných za provozu
- Sledování stavu NVR v reálném čase včetně stavu HDD

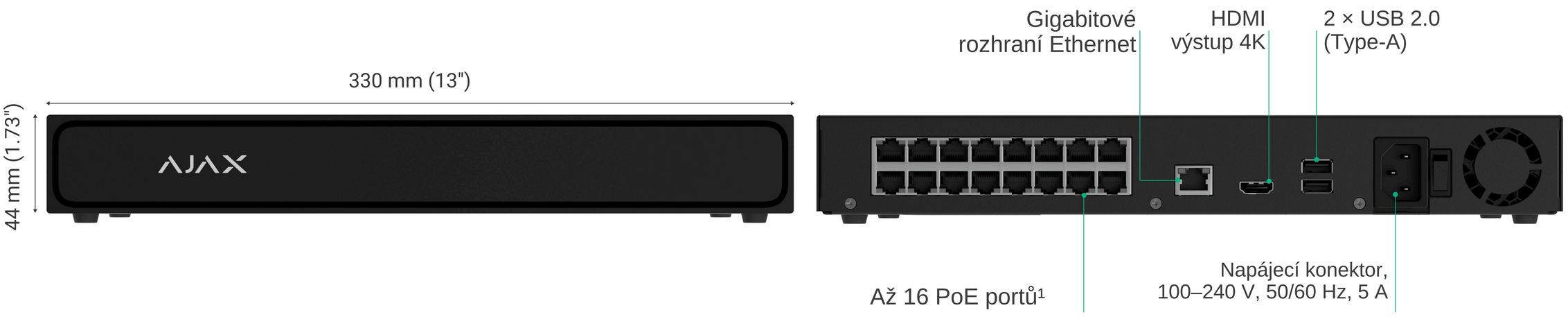

HDMI kabel ani HDD nejsou součástí balení.

Porty

PoE+

až 16 portů

4K HDMI

Ethernet

RJ45

USB

3 × USB 2.0 (Type-A)

Pro připojení periferií (např. myši, klávesnice apod.) nebo flash disku

Videostream

IP kamery

RTSP

Shoda s ONVIF® Profile G a S

Zařízení řady NVR H2D implementují kódování ONVIF® H.265 (HEVC), přenos událostí detekce pohybu, řízení širokého dynamického rozsahu (WDR) a další nastavení obrazu – bez shody s profilem nebo doplňkem ONVIF®.

Úložiště

Dva pevné disky s kapacitou až 16 TB (SATA připojení, velikost 3,5″)

HDD nejsou součástí balení

Formáty dekódování

H.265/H.264

Šířka pásma

Příchozí: až 160 Mbps
Odchozí: až 160 Mbps

Hlavní funkce

JetSparrow

Vlastní protokol Ajax pro rychlý a bezpečný přenos videa

Detekce pohybu

Vestavěný software pro detekci pohybu v záběru

Vestavěný systém správy videa

Vizuální ověření poplachů systému

Napájení

NVR H2DAC (8-ch) NVR H2DAC (16-ch)	**Hlavní** 100–240 V, 50/60 Hz, 0.6 A	**Příkon** až 85 W
NVR H2D8PAC (8-ch) NVR H2D8PAC (16-ch) NVR H2D16PAC (16-ch)	**Hlavní** 100–240 V, 50/60 Hz, 5 A	**Příkon** až 320 W

Instalace

Provozní teplota

0 °C až +50 °C
32 °F až 122 °F

Provozní vlhkost

až 75 %

Stupeň krytí

IP20

Kryt

Rozměry

330 × 330 × 44 mm

13" × 13" × 1.73"

Hmotnost

3,300 g

116.4 oz

Bez pevných disků

Barvy

černá, bílá

Obsah balení

NVR
2 × držák pro montáž do racku
Napájecí kabel
Ethernetový kabel
Montážní sada
Stručná uživatelská příručka

¹ PoE porty jsou dostupné u NVR H2D8PAC (8-ch), NVR H2D8PAC (16-ch) a NVR H2D16PAC (16-ch).

² Pro zachování nepřetržitého provozu offline se kamery přidané přes Ajax NVR musí připojit k serveru Ajax Cloud alespoň jednou za 30 dní.

Podrobné informace získáte naskenováním QR kódu nebo na odkazu:

ajax.systems/products/nvr-h2d/manuals/

support@ajax.systems
@AjaxSystemsSupport_Bot
ajax.systems